DPA 80
Depalettierer

Für das lagenweise Abnehmen von Paketen von der Palette und die anschließende Vereinzelung der Pakete

Technische Spezifikationen

Produkte		Zeitschriftenstapel, geheftet oder klebegebunden, einmal querumreift; Automatische Entfernung der Querumreifung im Ablauf durch Destrapper; Es können nur Reihenlagenbilder depalettiert werden.
Produktbreite		145 – 300 mm
Produktlänge		200 – 400 mm
Stapelhöhe		80 – 220 mm
Paketgewicht	max.	10 kg
Palettierqualität		Die zu depalletierende Palette muss möglichst einem Quader entsprechen und darf davon nicht mehr als 30 mm abweichen. Der Überstand (ca. 80 mm) des Abnahmebogens muss möglichst waagerecht stehen; max. Abweichung ± 10 mm.
Palettenformat		800 x 1200 mm
Palettenhöhe	max.	1300 mm einschl. Palette
Höhe Leerpalette		130 mm (min.) – 150 mm (max.)
Gewicht Vollpalette	max.	1500 kg
Gewicht pro Lage	max.	150 kg
Abnahmebogen		1120 x (Lagenbreite + 80) mm, 350 g/m², einseitig glatt beschichtet
Geschwindigkeit	max.	16 Takte/Min.
Maschinenbauweise		Modulare Aluminiumprofilkonstruktion
Antrieb		Kompletter Antrieb mit 9 Motoren, insgesamt 5 kW
Spannung		400 V 3 Phasen NPE, 50 Hz
Absicherung		3 x 20 A, träge
Luftdruck		6 bar
Luftverbrauch		0,35 Nm^3/min, ungeölte, trockene Luft
Steuerung		Steuerkonsole mit zentraler Steuerung der Anlage für automatischen Betrieb oder Handbetrieb inklusive Notstop
Depalettierprogrammierung		Computersteuerung mit Tastatur und Bildschirm für komfortable Programmierung

SEGBERT
PALLETIZING & AUTOMATION

Gutenbergstraße 16
D-48683 Ahaus
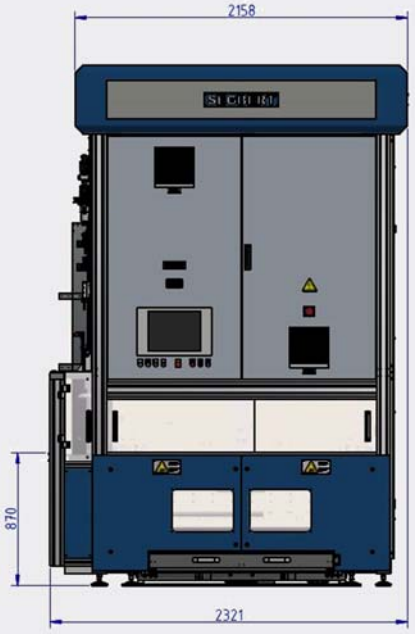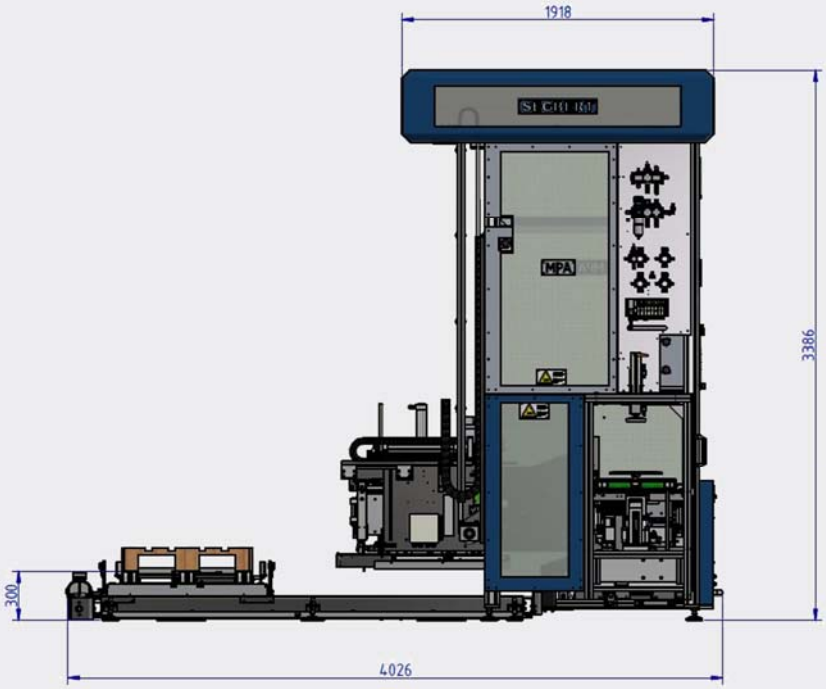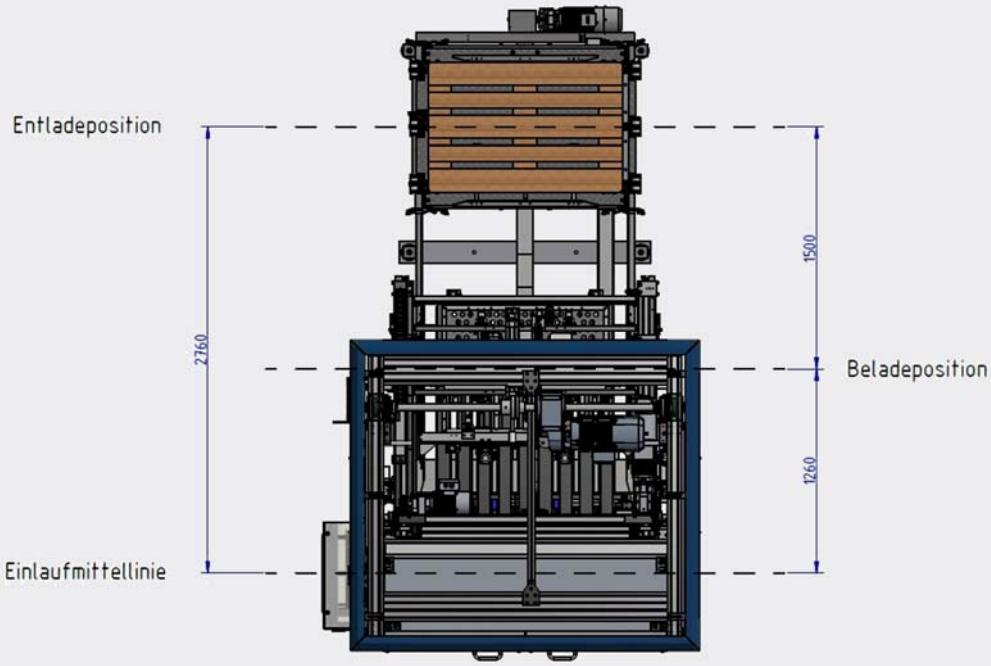
Telefon +49 (0) 25 61 / 95 04-0
Telefax +49 (0) 25 61 / 95 04-20
Mail segbert@segbert.com